LUMINAIRES FOR FLUORESCENT LAMPS RMS 550... SERIES

ARMATURE PER LAMPADE FLUORESCENTI SERIE RMS 550...

MODE OF PROTECTION

EEx nA II 100°C (T5)
Tamb. -30°C / 50°C (*) IP65
EEx nA II 105°C (T4)
Tamb. -30°C / 55°C (*) IP65

(*) with high-frequency electronic ballast in conformity with European Standard EN 50021:1999
in conformity with IEC 79-15 2nd Edition 1998
suitable for Class 1 Zone 2 and Zone 22

CE Ex II 3GD
according to European Directive 94/9/EC (ATEX

EC type examination certificate INERIS 01ATEX3002X

compliance with Electromagnetic Compatibility according to European Directive 89/336/EC (EMC)
E.O.L. risk free

MODO DI PROTEZIONE

EEx nA II 100°C (T5) Tamb. -30°C / 50°C (*) IP65
EEx nA II 105°C (T4) Tamb. -30°C / 55°C (*) IP65

(*) con alimentatore elettronico ad alta frequenza in conformità alla Norma Europea EN 50021: 1999
in conformità alla IEC 79-15 2nd Edition1998
idonee per Classe 1 Zona 2 e Zona 22

CE Ex *II 3GD*
in accordo alla Direttiva Europea 94/9/CE (ATEX)

Certificato di Esame CE del tipo INERIS 01ATEX3002X

conformi alle prescrizioni sulla Compatibilità Elettromagnetica della Direttiva Europea 89/336/CE (EMC)
Esente da E.O.L. (End of Life)

FEATURES

- Stainless steel AISI 304 thickness 0,8 mm. body, made by moulding for deep pressed, done in one unit without welding.
- Stainless steel AISI 304 thickness 1 mm. glass-frame, pressed and cut by moulding, done in one unit without welding.
- Body/glass-frame hinged closing device, with cylindrical head recessed hexagonal key unloosable screws stainless steel AISI 304 made.
- Glass tempered window thickness 4 mm, sealed on frame by a continuous silicon ring.

CARATTERISTICHE

- *Corpo di acciaio inossidabile AISI 304 spessore 0,8 mm. ottenuto, da stampo per imbutitura profonda, in blocco unico senza saldature.*
- *Cornice portavetro di acciaio inossidabile AISI 304 spessore 1 mm. ottenuto, da stampo e trancia, in blocco unico senza saldature.*
- *Sistema di chiusura corpo-cornice a cerniera con serraggio mediante viti imperdibili tipo TCEI di acciaio inossidabile AISI 304.*
- *Vano ottico con finestra in vetro temperato spessore 4 mm. sigillato alla cornice tramite cordone continuo di silicone.*

RMS..-1x18W/36
PHOTOMETRIC CURVE FOR 1000 LM WITH 1 LAMP
CURVA FOTOMETRICA PER 1000 LM CON 1 LAMPADA

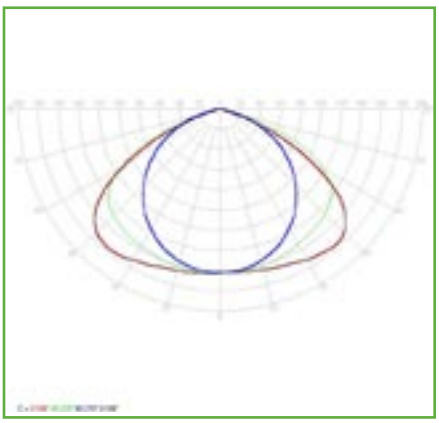

RMS..-2x18W/36
PHOTOMETRIC CURVE FOR 1000 LM WITH 1 LAMP
CURVA FOTOMETRICA PER 1000 LM CON 1 LAMPADA

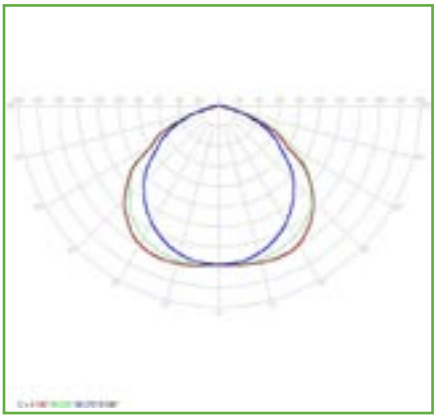

- Special cross-section tightness gasket, Silicon rubber made (closed cells), located in housing channel between body and window frame. When completely secured the closing between body and window frame, a mechanical contact between the metal parts stop the pressure on gasket. To grant a maintained elastic memory.
- Stainless steel AISI 304 thickness 1 mm internal "reglette" white painted fixed on two supports with "screw-transfer" looking device system.
- The "reglette" is foreseen with two suspension wires granting the self-support when lighting fixtures is open for start-up operation or maintenance.
- Wiring by PVC 90°C rigid cable. Lampholder suitable for fluorescent two-pins lamps type TL-D Philips or similar. Anti-loosening 2P+E (L-N-E) terminal strip, melamine made, for power supply connection. Yellow green single core earth wire for body and "reglette" equipotential connection. Spare for a loop to the earth tag of cable gland for power supply cable.
- Body complete of two diam. 21mm through holes for cable entries, one complete of metallic plug with lock nut and gasket, and the other one with plastic plug for dust protection.
- Mechanical protection: IP65
- Nominal voltage 220-240V ±10% with high frequency electronic ballast.
- Frequency 50/60Hz
- Power factor >0,95
- The shapes of RMS lighting fixtures has been studied to allow operator working with free hands and no need to support any part of lighting fixtures. One person can take care of start-up or maintenance of a RMS lighting fixture without any aid and assistance.

ADVANTAGES

- High corrosion resistance due to the fact that the components are stainless steel AISI 304 and tempered glass made.
- No through holes between inside and outside of luminaire, out of hole for power supply cable whatever protected by a suitable waterproof EEx-e cable gland (on request). Therefore, during the time, there is not tightness release as it would be possible where, for fixing devices, there are through holes and relevant gaskets.

- *Guarnizione di tenuta, tra cornice e corpo, di gomma siliconica (cellule chiuse) a sezione ogivale, alloggiata in apposita canala. Battuta meccanica dell'accoppiamento atta a garantire il mantenimento della memoria elastica della guarnizione.*
- *Reglette-riflettore interna di acciaio inossidabile AISI 304 spessore 1 mm. verniciata "bianco" montata su due supporti con serraggio ad eccentrico traslato.*
- *La reglette, è prevista con due funi di sospensione, che ne consentono l'auto-supporto in condizione di armatura aperta per messa in servizio, o manutenzione.*
- *Cablaggio in cavetto rigido isolato in PVC 90°C. Portalampada per lampada fluorescente bispina TL-D Philips o similare. Morsetto antiallentante in melamina 2P+T (L-N-E) per allacciamento linea di alimentazione. Filo di terra giallo-verde, per equipotenzialità corpo-reglette, predisposto per la connessione al pressacavo di ingresso linea per messa a terra solidale dell'eventuale armatura metallica del cavo di alimentazione.*
- *Corpo previsto con due imbocchi passanti diam. 21mm per entrate cavo dei quali, il primo corredato di tappo metallico completo di controdado e guarnizione, il secondo di tappo salvapolvere in plastica.*
- *Grado di protezione IP65*
- *Tensione nominale 220-240V ±10% con alimentatore elettronico ad alta frequenza.*
- *Frequenza 50/60Hz*
- *Fattore di potenza >0,95*
- *L'assetto dell'armatura RMS, è stato studiato in modo tale che, in tutte le condizioni d'uso, l'operatore sia in grado di lavorare con entrambe le mani libere dalla necessità di sostenere parti dell'armatura stessa. Un solo operatore, senza l'aiuto di un assistente, può installare o manutendere un'armatura RMS.*

VANTAGGI

- *Elevata resistenza alla corrosione stante la totalità dei componenti metallici in acciaio inossidabile AISI 304 in accoppiamento alla finestra in vetro temperato.*
- *Nessun foro passante tra interno ed esterno armatura ad esclusione dell'inevitabile ingresso per l'alimentazione elettrica, comunque protetto da pressacavo EEx e ad elevata tenuta stagna (fornibile su richiesta). Pertanto nel tempo non sono presumibili decadimenti del grado di protezione, prevedibili*

- Very low pollution at the end of operative lifetime of lighting fixtures. The new European Directives will require, starting from 2005, that manufacturer, at time of supply, have to include in selling price, the cost for the buy-back and goods recycle. Recycle to be done according to pollution rules. The inorganic materials used for RMS, like stainless steel and glass, allow a recycle of 95%, only electrical components and insulation of single core wires need some more care.

invece laddove, per staffaggi fossero previsti fori passanti tappati con viti e guarnizioni o rivetti.

- *Ridottissimo inquinamento ambientale alla fine della vita operativa dell'armatura. Le nuove direttive Europee prevedono che dall'anno 2005 il costruttore, all'atto della vendita del prodotto, includa nel prezzo e quindi si impegni a ritirare e smaltire in modo corretto, il bene prodotto. La serie RMS è riciclabile al 95% essendo costruita con componenti del tutto inorganici: acciaio inossidabile e vetro. Un piccolo residuo è dovuto alla componentistica elettrica, elettronica e all'isolamento dei cavi di cablaggio.*

MOUNTING ACCESSORIES

- The base solution of lighting fixtures foreseen the straps for ceiling suspension mounting. The straps are welded to the body (no through holes and screws) and foreseen with half-open slot suitable to compensate up to 10 mm. of misalignment of supports.

ACCESSORI DI MONTAGGIO

- *L'armatura prevede nella versione base le staffe per il montaggio a soffitto/sospensione. Le staffe sono solidali al corpo lampada (saldatura senza fori passanti) e previste con asola semiaperta atta a compensare eventuali disassamenti degli ancoraggi fino a 10 mm.*

ACCESSORIES ON REQUEST

- Kit for pole mounting 1 1/2" / 2" size, stainless steel AISI 304 made.
- Kit for wall mounting, stainless steel AISI 304 made.
- EEx e stainless steel AISI-304 cable gland.
- EEx e resin cable gland.

ACCESSORI A RICHIESTA

- *Kit per attacco a palina da 1 1/2" / 2", di acciaio inossidabile AISI 304.*
- *Kit per montaggio a parete, di acciaio inossidabile AISI 304.*
- *Pressacavo EEx e di acciaio inossidabile AISI-304.*
- *Pressacavo EEx e in resina.*

OVERALL DIMENSIONS OF EACH CARTON BOX

- Size 20w:
  260x760x180 mm.
  Medium weight: 5,5 KGs.
- Size 40w:
  260x1370x180 mm.
  Medium weight: 10,5 KGs.

DIMENSIONI DELL'IMBALLO SINGOLO

- *Grandezza 20w:*
  260x760x180 mm.
  Peso medio: 5,5 Kg.
- *Grandezza 40w:*
  260x1370x180 mm.
  Peso medio: 10,5 Kg

Selection table
Tabella di selezione

Lighting fixtures for normal service
Armature per funzionamento normale

Type RMS-550*	Code	Number of lamps	Lamps power	Lamp type	Overall Dimensions mm. A	B	C	Weight Kgs.
* 03/PNL	A.2205.00	1	1x18W	TL-D	737	239	123	5,10
* 04/PNL	A.2201.00	2	2x18W	TL-D	737	239	123	5,20
* 01/PNL	A.2206.00	1	1x36W	TL-D	1347	239	123	8,40
* 02/PNL	A.2202.00	2	2x36W	TL-D	1347	239	123	8,60

Lighting fixtures for emergency service
Armature per funzionamento in emergenza

Type RMS-550*	Code	Number of lamps	Lamps power	Lamp type	Overall Dimensions mm. A	B	C	Weight Kgs.
* 03/PNL/LE – P	A.2236.0	1	1x18W	TL-D	737	239	123	5,80
* 04/PNL/LE – P	A.2233.0	2	2x18W	TL-D	737	239	123	5,90
* 01/PNL/LE – P	A.2235.0	1	1x36W	TL-D	1347	239	123	9,10
* 02/PNL/LE – P	A.2234.0	2	2x36W	TL-D	1347	239	123	9,30

Emergency service on one lamp for 60' with constant lighting output, 90' with lighting output decreasing
Funzionamento in emergenza su una lampadina per 60' a flusso costante, 90' a flusso decrescente

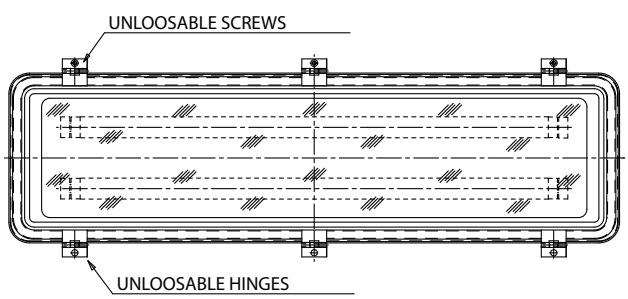

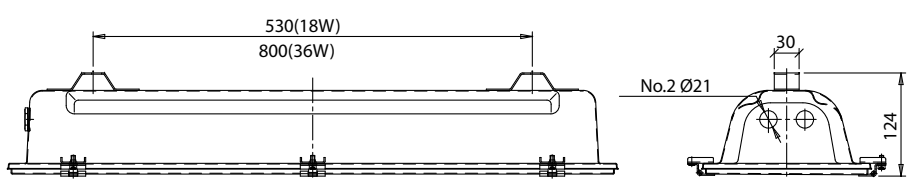

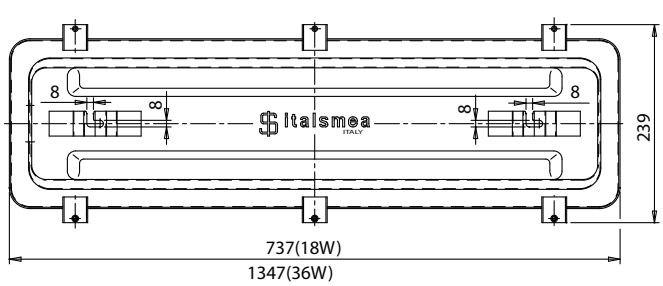

TYPICAL MOUNTING KIT FOR RMS LIGHTING FIXTURES FOR ALL SERIES RMS-540 RMS-550 RMS-560*

*TIPICI DI MONTAGGIO PER ARMATURE RMS COMUNI ALLE SERIE RMS-540 RMS-550 RMS-560**

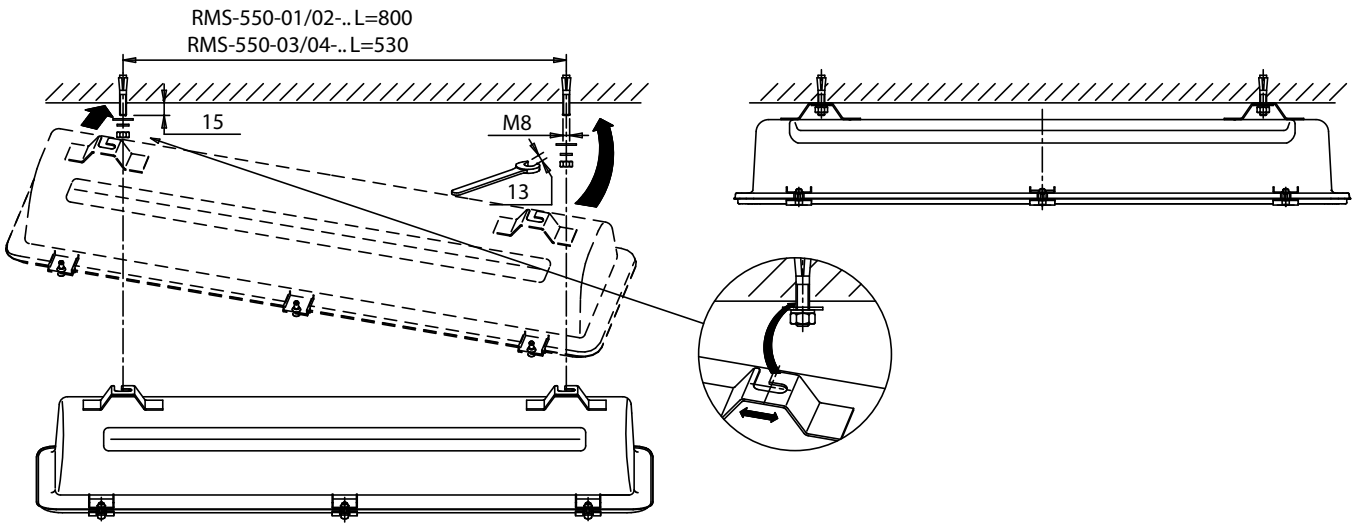

Ceiling mounting included in standard version
Montaggio a soffitto incluso nella versione standard

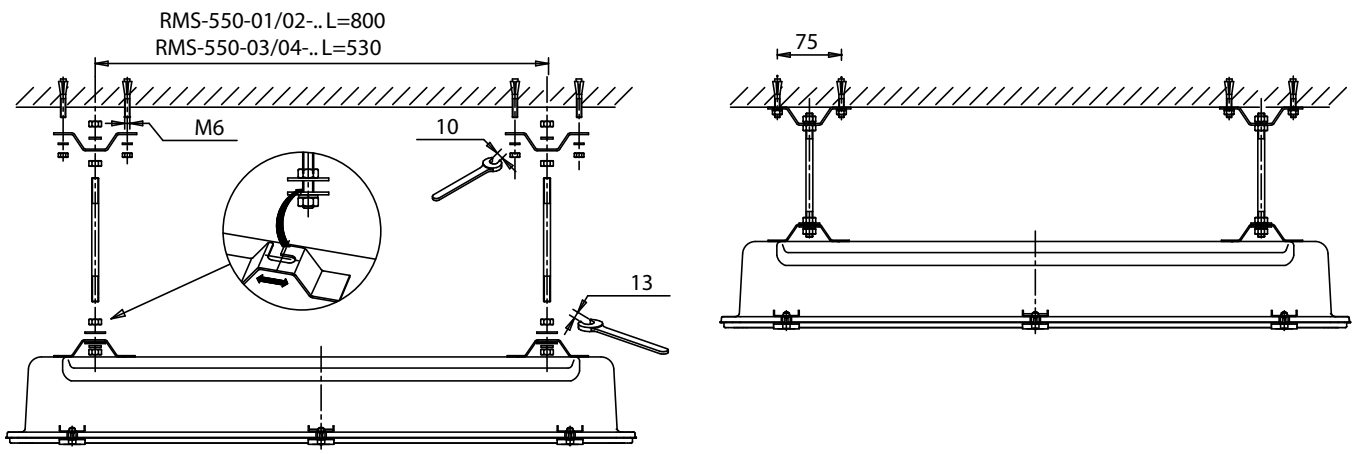

Suspension mounting kit "G1" type on request code: A 0530 75*
*Montaggio a sospensione tipo "G1" su richiesta codice: A 0530 75**

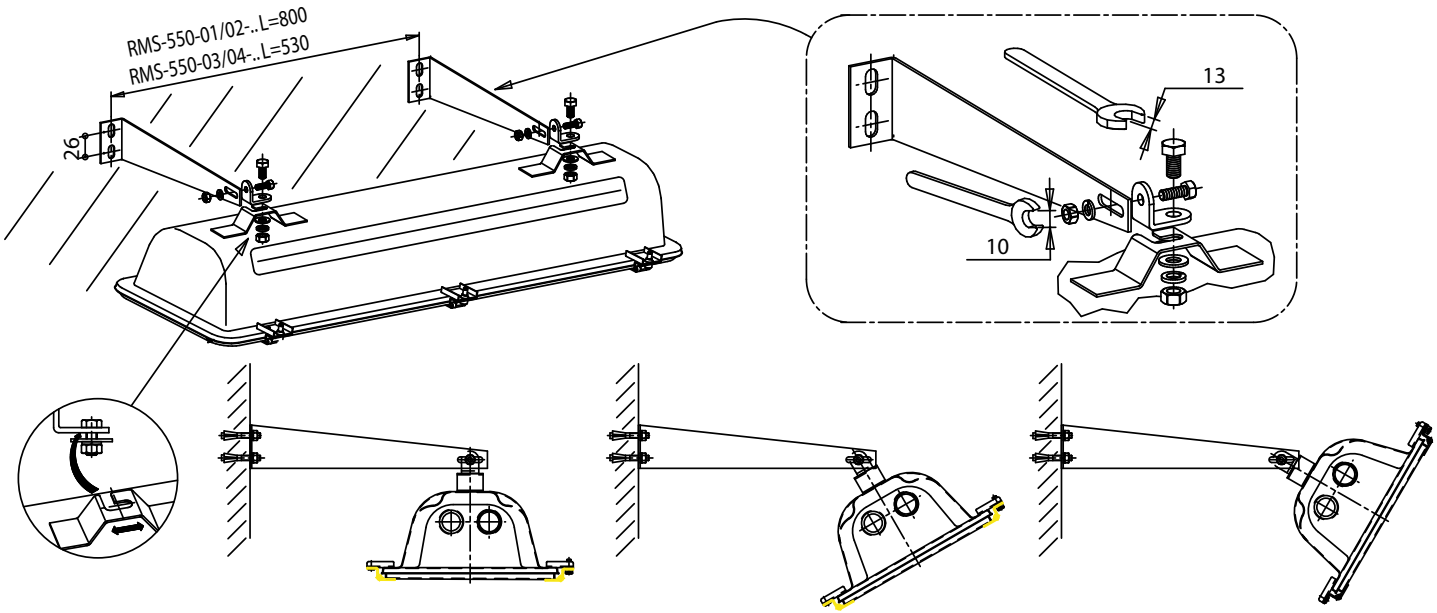

Wall mounting kit "H1" type on request code: A 0530 70*
*Montaggio a parete tipo " H1 " su richiesta codice: A 0530 70**

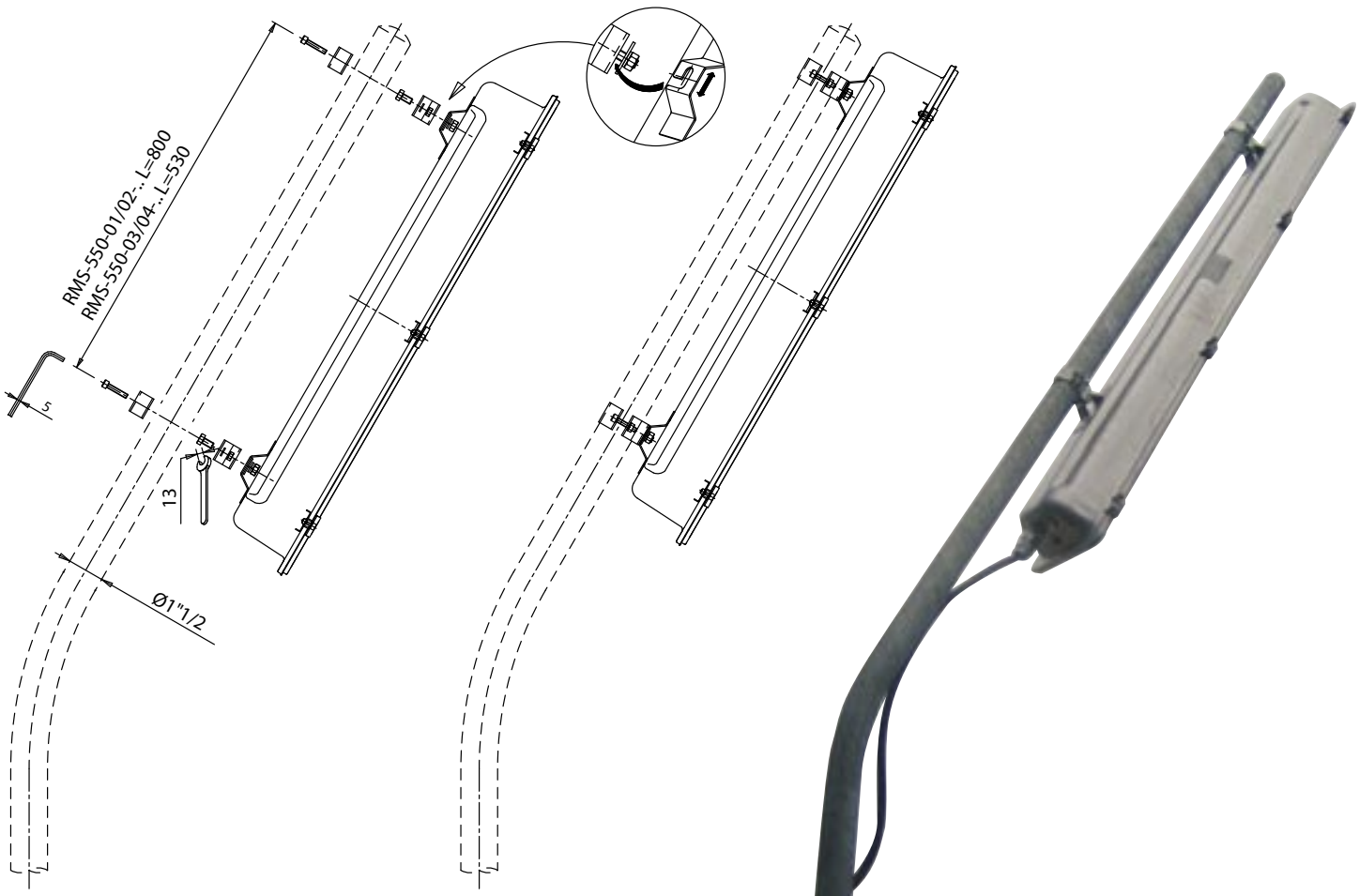

Pole stanchion mounting kit "P12" type on request code: A 0530 71*
• not compatible with RMS-560-03 e 04 / PNL-LE emergency 18W only

*Montaggio a palo tipo "P12" su richiesta codice: A 0530 71**
• *non adatto per RMS-560-03 e 04 / PNL-LE emergenza 18W*

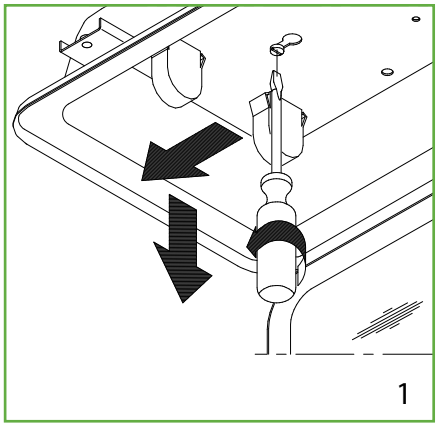

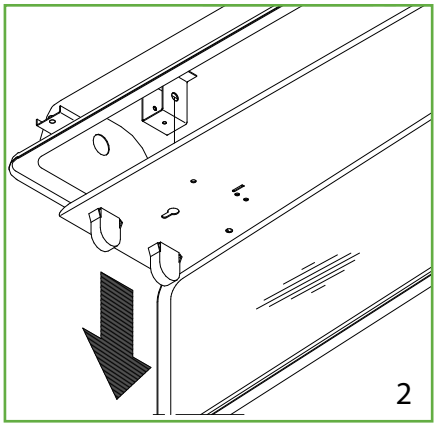

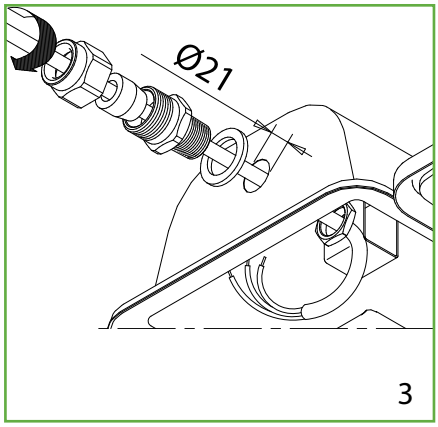

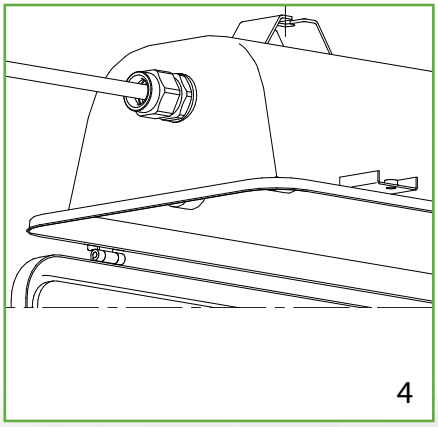

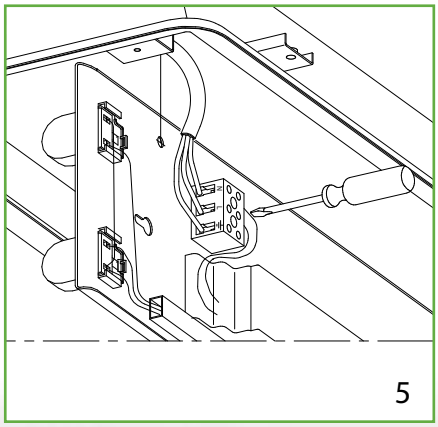

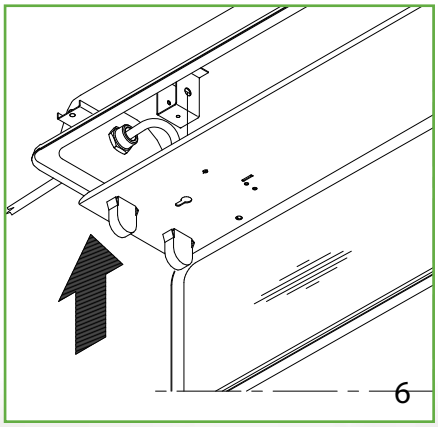
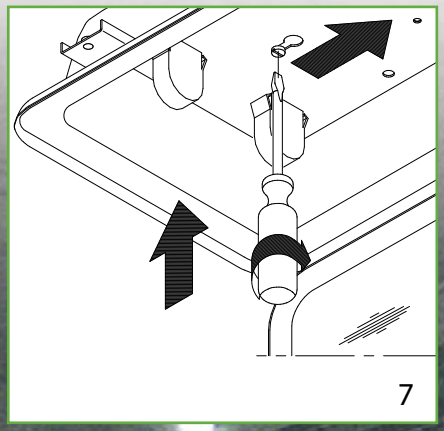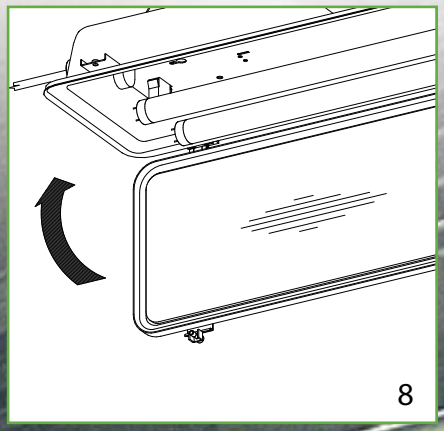
RMS lighting fixtures mounting path
Sequenza di messa in servizio delle armature RMS